Pontet bronze sur platine triangulaire

Attributs du produit :

Codes produits :

Référence 0518/BR
EAN13 : -
CUP : -

caractéristiques du produit :

Composition: Bronze
Épaisseur: 5 mm
Ouverture: Ø 20 mm
Dimensions platine: 88 x 55 mm
Fabrication: Angleterre

Description brève du produit :

Grand pontet sur platine triangulaire renforcée, en bronze massif lourd.

Grand point d'accroche, d'une grande solidité pour sécuriser un point de force, type voile d'ombrage, cordage.

Ce modèle est fabriqué en bronze de haute qualité, ce qui garantit sa durabilité et sa résistance sur le long terme.

Description du produit :

Caractéristiques

- Grand pontet en bronze massif
- Grande robustesse
- Finition polie brillante non vernie (polissage tonneau)
- Fabrication artisanale anglaise
- Visserie bronze non incluse

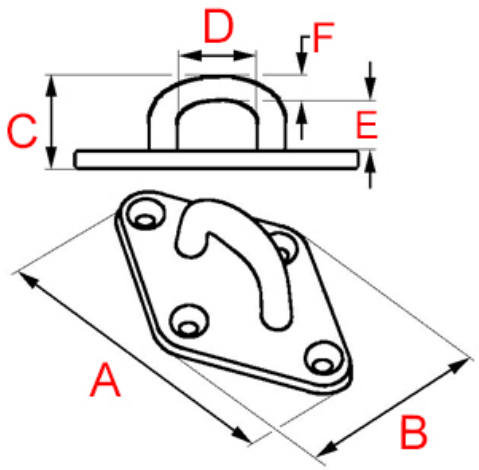

Référence	Longueur (A)	Largeur (B)	Saillie (c)	Passage (DxE)	Épaisseur (F)
0518/BR	88 mm	55 mm	mm	20 mm	.. mm

Questions fréquemment posées

- 1. comment se fixe ce pontet ?
    - Ce pontet se fixe en applique et doit être fixé avec 4 vis en bronze. La visserie en bronze n'est pas fournie mais est disponible à la vente sur notre site.
- 2. Ce pontet existe-t-il dans d'autres finitions ?
    - Ce pontet n'existe pas dans d'autres finitions.
- 3. Est-il disponible dans d'autres tailles ?
    - Ce point d'ancrage n'existe pas dans d'autres dimensions.

à savoir

Ce pontet est fabriqué à la main avec un soin particulier, ce qui signifie qu'il peut y avoir des variations dans le bronze. Cela ajoute un caractère unique et authentique à cette pièce.

Le bronze massif est résistant à toutes les conditions climatiques sans altérer la matière et la qualité. Mais de par sa nature, le bronze évoluera dans le temps. Ce pontet étant en bronze massif non verni, sa teinte est vouée à changer.

En effet, il réagira à l'air et à l'humidité ; se patinera avec le temps en créant des variations de teintes. Un bon coup d'huile de coude permettra de retrouver tout son éclat d'origine. Pour cela, découvrez tous nos produits d'entretien.

Galerie de produits :