Luminaire ovoïde incliné en laiton poli



Attributs du produit :

Codes produits :

Référence
2297/LA/175
EAN13 : -
CUP : -

caractéristiques du produit :

Douille: E27
Puissance max: 52W
Indice de protection: IP 44
Voltage: 220/240V

Description brève du produit :

Luminaire en applique de forme ovoïde avec inclinaison de 70° en laiton poli. Verre transparent protégé par une grille.

Verre sablé sur demande

Version laiton chromé sur demande

Description du produit :

Caractéristiques

- Applique ovoïde en laiton massif
- Forme inclinée et style industriel
- Finition polie brillante non vernie (polissage au tonneau)
- Fabrication artisanale italienne
- Visserie non incluse

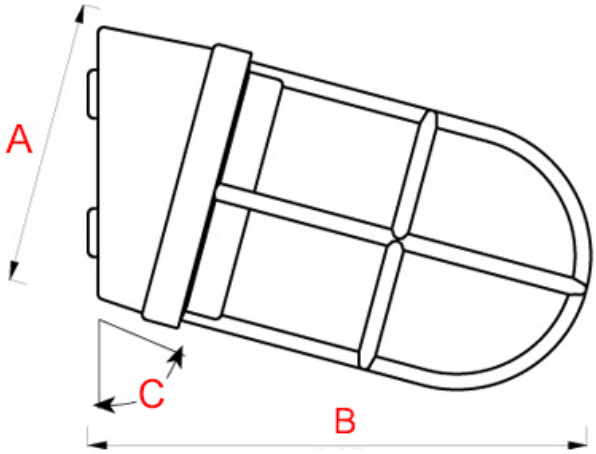

Référence	Diamètre (A)	Saillie (B)
2297/LA/190	100 mm	190 mm

Questions fréquemment posées

- 1. Comment se fixe cette applique ?
    - Ce luminaire se fixe en applique sur un mur, par l'intérieur. Dévissez la grille de protection en la tournant sur elle même. Retirez le verre, et vissez la cage arrière au mur par l'intérieur. Une fois vissée, replacez tous les éléments dans le même ordre. La sortie électrique se trouve quant à elle sur le coté de la lampe
- 2. Cette applique existe-t-elle dans d'autres finitions ?
    - Cette applique existe également en laiton chromé sur commande dans un délai de 2 semaines environ.
- 3. Quelle ampoule dois-je acheter ?
    - Cette applique est compatible avec des ampoules à visser E27 et pour une puissance maximale de 52W.

à savoir

Cette applique est fabriquée à la main avec un soin particulier, ce qui signifie qu'il peut y avoir des variations dans le laiton. Cela ajoute un caractère unique et authentique à cette pièce.

Le laiton massif est résistant à toutes les conditions climatiques sans altérer la matière et la qualité. Mais de par sa nature, le laiton évoluera dans le temps. Cette applique étant en laiton poli non verni, sa teinte est vouée à changer.

En effet, elle réagira à l'air et à l'humidité ; se patinera avec le temps en créant des variations de teintes. Un bon coup d'huile de coude permettra de retrouver tout son éclat d'origine. Pour cela, découvrez tous nos produits d'entretien.

Galerie de produits :

