Heurtoir de porte à l'anglaise en laiton



Attributs du produit :

Codes produits :

Référence
M660/LA/180
EAN13 : -
CUP : -

caractéristiques du produit :

Composition: Laiton
Hauteur: 180 mm
Largeur: 75 mm
Entretien: Un simple nettoyage régulier avec un chiffon doux et un produit adapté au laiton permet de raviver son éclat éternellement. Sans entretien, il continuera simplement à se patiner de façon naturelle.
Propriétés: Le laiton massif non verni est un matériau vivant qui s’oxyde et se patine naturellement avec le temps. Il ne reste pas brillant en permanence. C'est ce qui fait son authenticité. Pour un rendu stable, préférez un laiton verni ou un matériau d'imitation.
Fabrication: France

Description brève du produit :

Laissez la grandeur de l'ère victorienne s'exprimer sur votre porte d'entrée avec notre marteau de porte à l'Anglaise en laiton poli massif de style Urne Victorienne. Ce marteau de porte est bien plus qu'un simple accessoire, c'est une œuvre d'art fonctionnelle qui évoque l'élégance.

Fourni avec le clou décoratif.

Autres finitions sur commande : laiton chromé, nickel satiné, laiton brossé, laiton vieilli, noire mat...

Description du produit :

Caractéristiques

- Heurtoir de porte en laiton massif
- Style époque Victorienne
- Finition polie miroir non vernie
- Fabrication artisanale française
- Visserie à métaux incluse

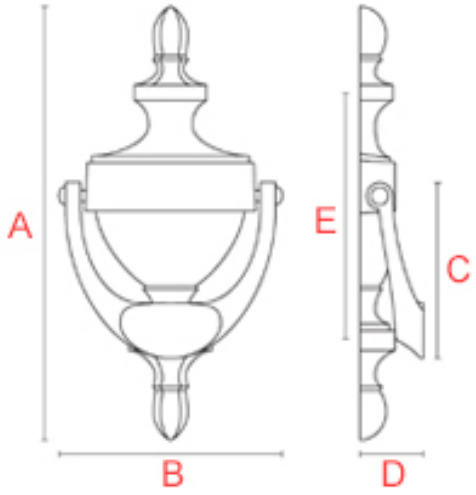

Référence	hauteur (A)	Largeur (B)	battant (C)	Saillie (D)	Entraxe (E)
M660/LA/180	180 mm	75 mm	80 mm	25 mm	100 mm

Questions fréquemment posées

- 1. Comment se fixe ce heurtoir ?
    - Ce heurtoir se fixe à l'aide de deux tiges filetées traversantes M8 en acier inoxydable, maintenu coté intérieur par 2 rondelles et 2 écrous borgnes en laiton.
- 2. Ce heurtoir existe-t-il dans d'autres finitions ?
    - Ce heurtoir est réalisable dans d'autres finitions, sur commande, dans un délai de 4 semaines en moyenne.

Nous pouvons avoir de nombreuses finitions : laiton brossé, laiton vieilli, laiton chromé, nickel satiné, nickel vieilli, vieux cuivre, noir mat etc.

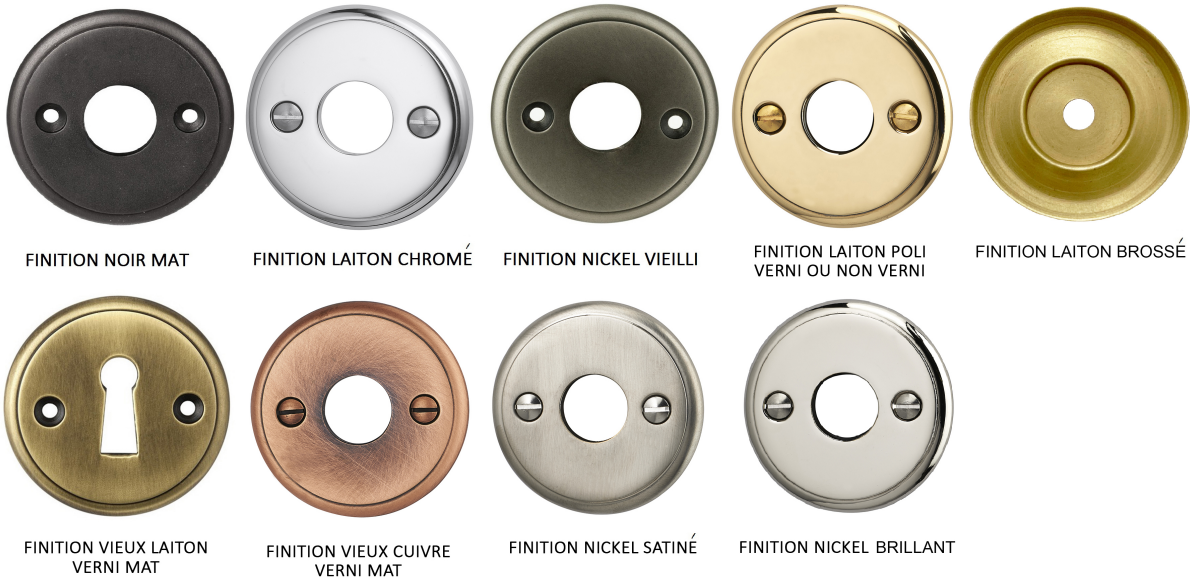

Ces traitements de surface de grande qualité, réalisés lors d'un long processus de trempage à chaud dans divers bains, leur procurent une grande longévité et une finition irréprochable. Pour toute demande de tarif sur ces finitions, nous vous invitons à nous contacter par mail.

- 3. Ce heurtoir est compatible avec quel type de porte ?
    - Ce heurtoir est compatible avec tout type de porte pouvant être percée de part en part. En effet, ce heurtoir n'existe pas avec une fixation en applique.

à savoir

Ce marteau de porte est fabriqué à la main avec un soin particulier, ce qui signifie qu'il peut y avoir des variations dans le laiton. Cela ajoute un caractère unique et authentique à cette pièce.

Le laiton massif est résistant à toutes les conditions climatiques sans altérer la matière et la qualité. Mais de par sa nature, le laiton évoluera dans le temps. Ce heurtoir étant en laiton poli non verni, sa teinte est vouée à changer.

En effet, il réagira à l'air et à l'humidité ; se patinera avec le temps en créant des variations de teintes. Un bon coup d'huile de coude permettra de retrouver tout son éclat d'origine. Pour cela, découvrez tous nos produits d'entretien.

Galerie de produits :

